生産中止図面
２００９／０７

<注意事項>
１便ふたなし品

＊定格：AC100V-1324W 50/60Hz
＊設置前に水圧を測定ください
・最低必要水圧0.07MPa(20.0L/min流動時)が必要です。
この水圧を確保できないと汚物を排出しないことがあります
ので注意してください。
・最高水圧は0.75MPaです。
注1：洗面所や浴室など他の水栓器具を同時に使用したときも、
上記水圧と流量が必要です。
注2：配管は呼び径13以上をご使用ください。
（上記水圧と流量確保のため。）
注3：左給水専用品です。
注4：75，100塩ビ管(VU，VP75・100)共用
塩ビ管の排水ソケットとの接合：床仕上げ面同一
＊給排水位置が適切でないと、止水栓が製品に干渉することがあります。
＊室内において極端な負圧が生じない様にご注意ください。
（便器洗浄時に、排水配管から異臭が上がって来ることが懸念されます。）
＊製品背面に電源を設けないでください。
コンセントが製品と干渉し、抜き差しができない場合があります。

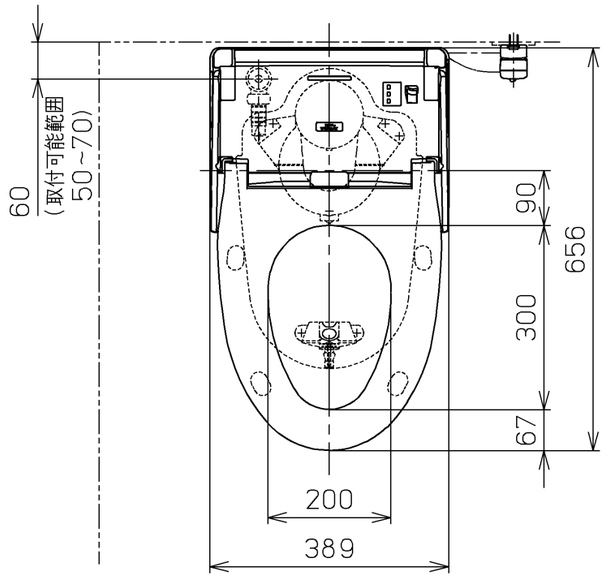

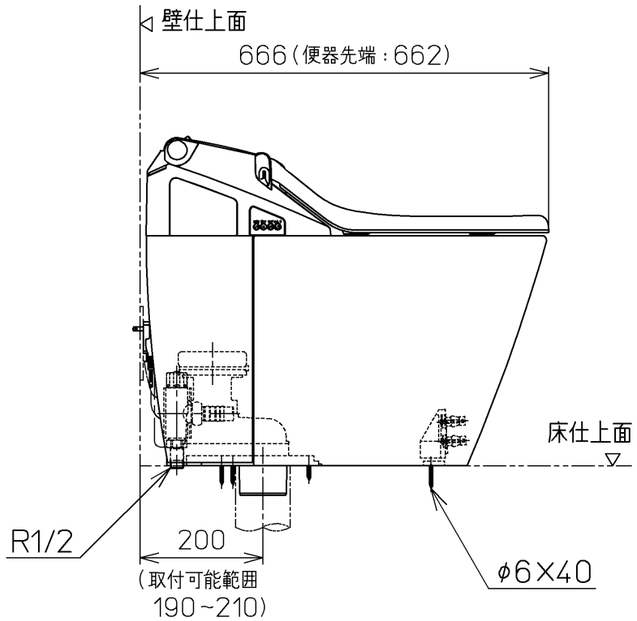

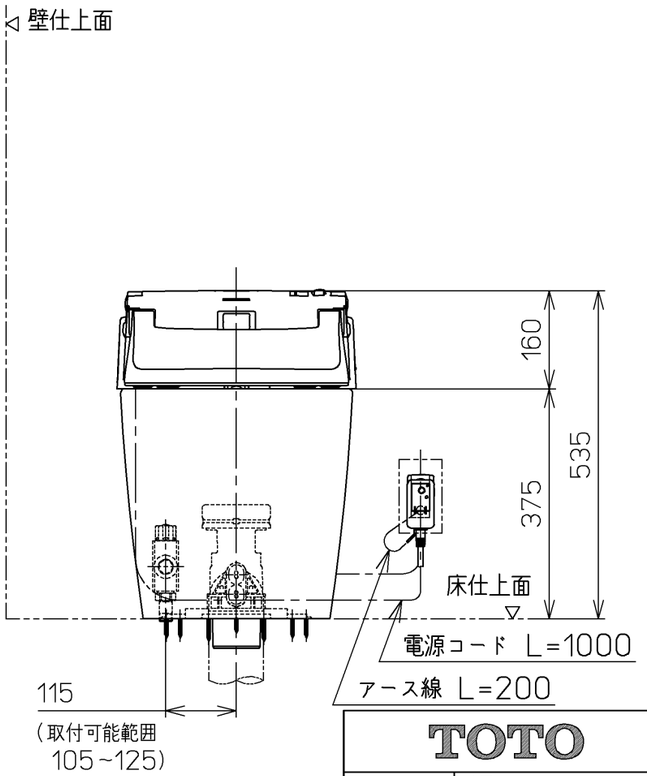

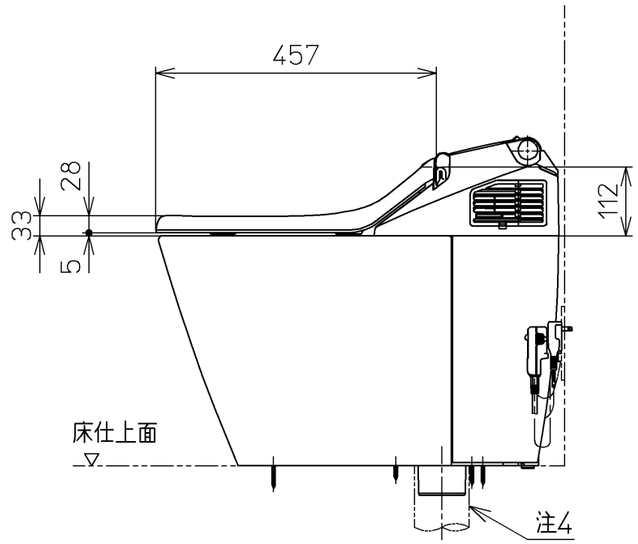

TOTO		単位 mm	名称 ウォシュレット一体形便器
製図 南	検図 安達 合田 善	日付 08-04-18	尺度 1：10
備考 ネオレストAタイプ（レストルームドレッサー専用品）寒冷地(ヒーター水抜き)，S排水		機能部：TCF9683ZV6 / 陶器部：CS966BH	品番 CES9683HZT6
			図番 CES9683HZT6_A0101

A3 ページNo. 1-1 （改）